APÉNDICE 1
PLANOS

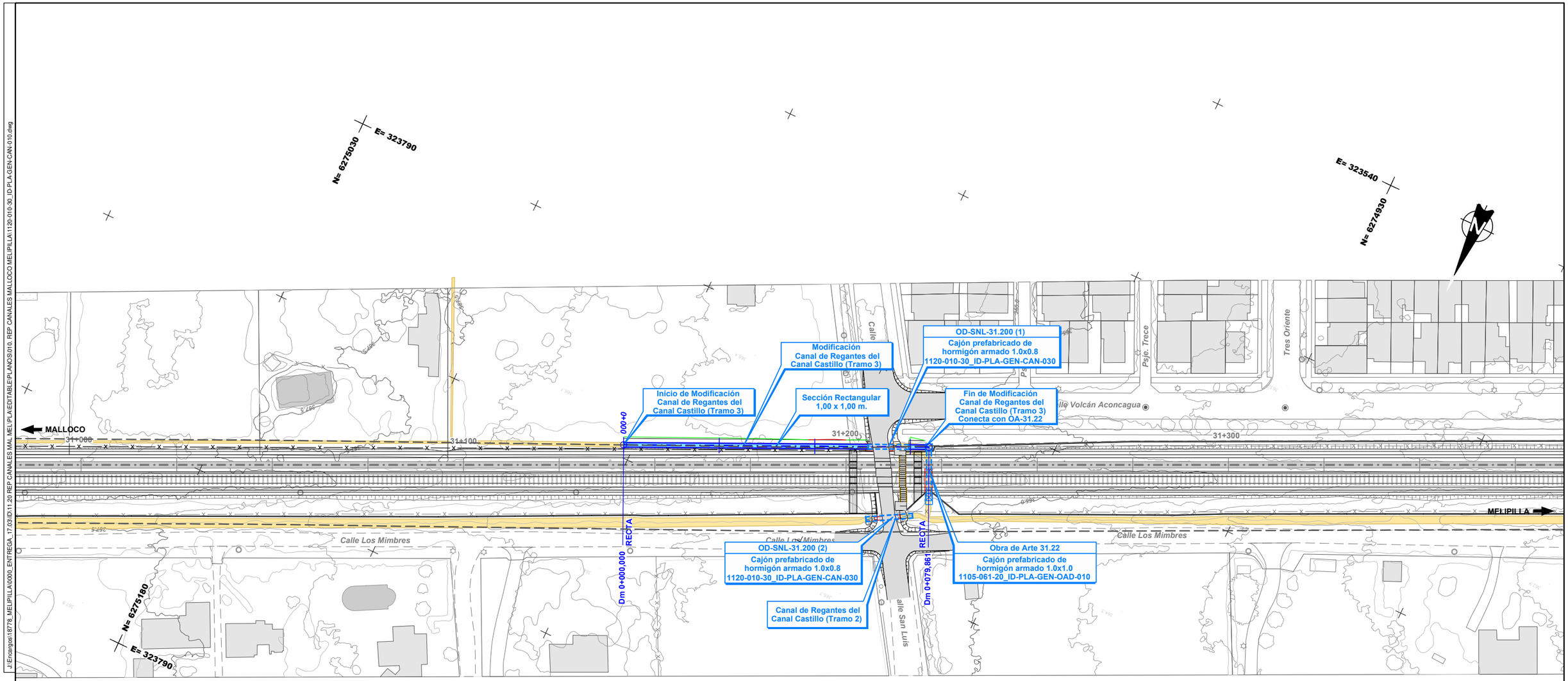

J:\Encargos\18778_MELIPILLA\0000_ENTREGA_17.03\ID\11.20 REP CANALES MAL MEL\PLA\EDITABLE\PLANOS\010. REP CANALES MALLOCO MELIPILLA\1120-010-30_ID-PLA-GEN-CAN-010.dwg

Nota: Los desvios asociados a la secuencia constructiva de este canal se indican en la memoria "Modificación de canales de Riego, Tramo: Malloco-Melipilla" 1120-010-00_ID-INF-GEN-CAN-001

Notas: Cierro dejará al canal fuera de Faja Vía en todos los casos. Ver detalle de conexión de los canales proyectados con canales u estructuras existentes y detalle de conexión en los cambios de trazado en lámina: 1120-030-00_ID-PLA-GEN-CAN-010

CANALES

Existentes

- *Canal Abierto*
- *Canal Subterraneo*

Reposiciones

- *Canal Subterráneo*
- *Canal Abierto Revestido*
- *Canal Abierto Revestido con Tapa*
- *Canal Abierto en Tierra*
- *Límite de Faja Vía Existente*

REV.	FECHA	OBSERVACIÓN	PROY.	DIB.	REV.	APROB.
D	03/17	EMITIDO PARA LICITACIÓN	A.R.M.	J.M.F.	P.C.	J.P.G.
C	13/02/17	EMITIDO PARA REVISIÓN	A.R.M.	J.M.F.	P.C.	L.J.F.
B	30/09/16	EMITIDO PARA REVISIÓN	A.R.M.	J.M.F.	P.C.	L.J.F.
A	15/04/16	EMITIDO PARA REVISIÓN	M.R.V.	M.M.A.	E.M.S.	J.P.G.

REV.	FECHA	OBSERVACIÓN	PROY.	DIB.	REV.	APROB.

idom
http://www.idom.com

SUBCONTRATISTA

DIRECTOR DEL PROYECTO
RICARDO H. GLADE CARREÑO

GERENTE DE PROYECTO
TREN ALAMEDA - MELIPILLA
MIGUEL OSORIO HIDALGO

FECHA
MARZO 2017
ESCALA (Ansi D)
1:500

EMPRESA DE LOS FERROCARRILES DEL ESTADO
GERENCIA DE PROYECTOS

GRUPOEFE

INGENIERÍA BÁSICA Y DE DETALLE DE LAS OBRAS CIVILES Y SISTEMAS FERROVIARIOS PARA EL MEJORAMIENTO INTEGRAL DE LA INFRAESTRUCTURA FERROVIARIA, TRAMO SANTIAGO-MELIPILLA

CONTENIDO:
INGENIERÍA DE DETALLE DE REPOSICIÓN DE CANALES REGANTES CANAL CASTILLO
PLANTA. TRAMO MALLOCO - MELIPILLA

Nº PLANO
1120-010-30_ID-PLA-GEN-CAN-010

LÁMINA
1 DE 1

REVISIÓN
D

J:\Encargos\18778_MELIPILLA\0000_ENTREGA_17.03\ID\11.05 OAD MAL MELIPLA\EDITABLE\PLANOS\060_OA CANALES MALLOCO MELIPILLA\1105-061-20_ID-PLA-GEN-OAD-010.dwg

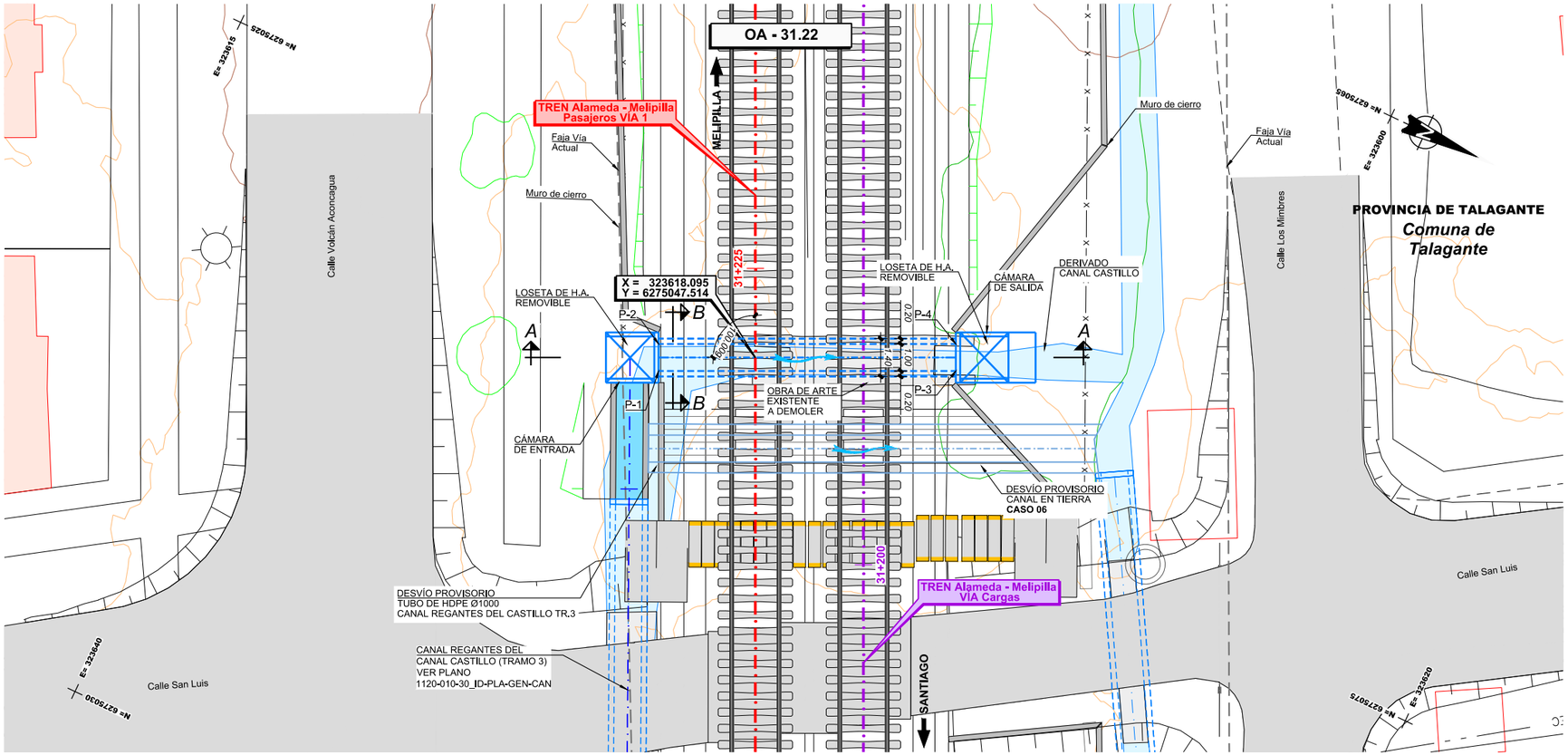

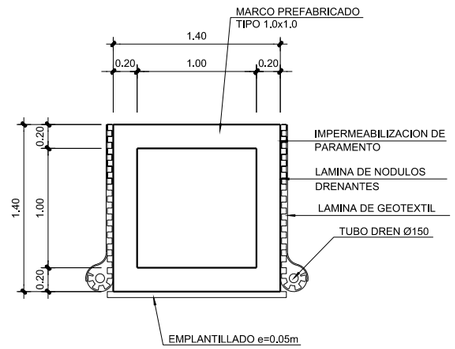

SECCIÓN B-B
ESCALA 1:25

CUADRO DE COORDENADAS

PUNTO	ESTE	NORTE	COTA(*)
P-1	323620.074	6275044.488	364.914
P-2	323619.169	6275044.062	364.914
P-3	323615.386	6275054.439	364.881
P-4	323614.481	6275054.013	364.881

(*) CONFIRMAR COTAS EN OBRA

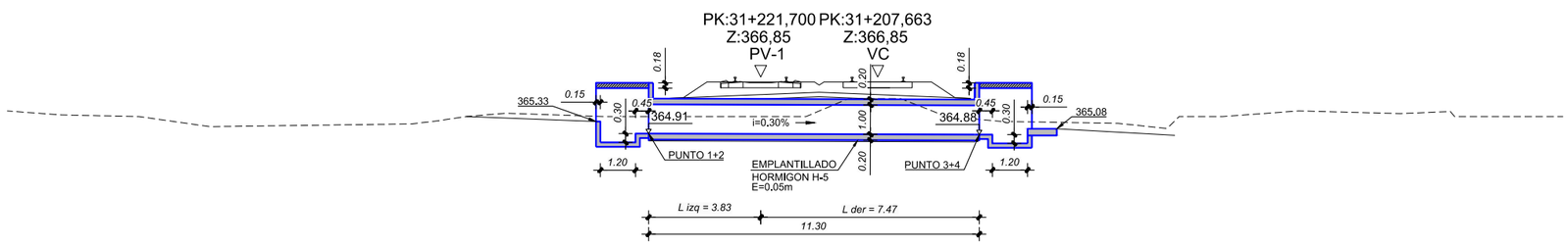

SECCIÓN A-A
ESCALA 1:100

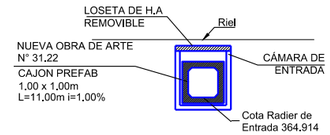

Perfil Entrada
ESCALA 1:100

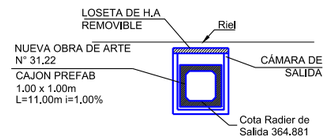

Perfil Salida
ESCALA 1:100

NOTA:
VER DIMENSIONES DE OBRAS EXISTENTES A DEMOLER O INHABILITAR EN DOCUMENTO 1105-060-00_ID-INF-GEN-OAD-002-E EN ANEXO 4

NOTA:
O.A. SE EJECUTARÁ DE ACUERDO AL CASO 06, SIN CUMPLIR CRITERIO DE COTA PERO EN ZONA DE PASO A NIVEL

NOTA : **Ver Plano Situacion General 1105-000-00_ID-PLA-GEN-OAD-010**

REV.	FECHA	OBSERVACIÓN	PROY.	DIB.	REV.	APROB.
D	23/09/16	EMITIDO PARA REVISIÓN	A.R.M.	J.M.F.	P.C.	L.J.F.
C	23/02/16	EMITIDO PARA REVISIÓN	P.C. C-C.	L.C.M.	E.M.S.	J.P.G.
B	21/12/15	EMITIDO PARA REVISIÓN	P.C. C-C.	L.C.M.	E.M.S.	J.P.G.
A	26/10/15	EMITIDO PARA REVISIÓN	P.C. C-C.	L.C.M.	E.M.S.	J.P.G.
F	03/17	EMITIDO PARA LICITACIÓN	A.R.M.	J.M.F.	P.C.	J.P.G.
E	13/02/17	EMITIDO PARA REVISIÓN	A.R.M.	J.M.F.	P.C.	L.J.F.

idom
http://www.idom.com

SUBCONTRATISTA

DIRECTOR DEL PROYECTO
RICARDO H. GLADE CARREÑO

GERENTE DE PROYECTO
TREN ALAMEDA - MELIPILLA
MIGUEL OSORIO HIDALGO

FECHA
MARZO 2017
ESCALA (Ansi D)
INDICADAS

EMPRESA DE LOS FERROCARRILES DEL ESTADO
GERENCIA DE PROYECTOS

GRUPOEFE

INGENIERÍA BÁSICA Y DE DETALLE DE LAS OBRAS CIVILES Y SISTEMAS FERROVIARIOS PARA EL MEJORAMIENTO INTEGRAL DE LA INFRAESTRUCTURA FERROVIARIA, TRAMO SANTIAGO-MELIPILLA

CONTENIDO:
INGENIERÍA DE DETALLE OBRAS DE ARTE Y DRENAJE
OA CANALES MALLOCO-MELIPILLA. O.A. 31.22
DEFINICIÓN GEOMÉTRICA

Nº PLANO
1105-061-20_ID-PLA-GEN-OAD-010

LÁMINA
1 DE 1

REVISIÓN
F